取付管工および汚水ます土工数量計算書

下水道用硬質塩化ビニル管　　VU◎ 100 mm　　第 R7-1 工区

路線番号 / 人孔番号	本管諸元 掘削TYPE / 道路種別	管種 / 呼び径 mm	掘削上幅 / 土被り m	取付管諸元 位置	管径 VU◎ 100 取付管TYPE / 箇所数 箇所	掘削TYPE / 道路種別	公共ます深さ 掘削深 m	掘削 下幅 / 掘削上幅 m	1箇所当り延長 取付管 m	土工 m	舗装 m	As舗装取り壊し（実掘部） 現況As舗装厚 m	t≦0.15 面積量 m²/m³	t≦0.30 面積量 m²/m³	As舗装切断（実掘部） t≦0.15 本数 長さ m	t≦0.30 本数 長さ m	掘削土量 GL～-1.5m m³	GL-1.5m以深 m³	機械投入埋め戻し 砂防護基礎90°施工部除く m³	上層路盤工 再生砕石10cm m³	下層路盤工 砂10cm m³	路床土 山土 m³	路床土 砕石 m³	再生砕石 m³	発生土K-4 m³	発生土砂処分量 m³	摘要
2201-1	10	PRP 200	0.800	左	B	10	0.80	0.55					0.84		2		0.925		0.108					0.742			
					1	町道車道	1.38	0.82	2.10	1.70	1.02	0.05	0.04		2.04		1.57		0.18					1.26		1.57	
				右																							
M2201-1-1 ～ M2201-3-1	町道車道		1.54	人孔																							
2201-3	10	PRP 200	0.800	左	B	10	0.80	0.55					0.84		2		1.001		0.108					0.817			
					1	町道車道	1.47	0.84	2.10	1.70	1.00	0.05	0.04		2.00		1.70		0.18					1.39		1.70	
				右																							
M2201-3-1 ～ M2201-3-2	町道車道		1.72	人孔																							
2206	10	PRP 200	0.800	左	C	10	0.80	0.80					0.80		2		1.176	0.272	0.149					1.197			
					1	町道車道	1.84	0.80	2.10	1.70	1.00	0.05	0.04		2.00		2.00	0.46	0.25					2.03		2.46	
				右																							
M2206-1 ～ M2208-1	町道車道		2.45	人孔																							
		PRP 200	0.800	左																							
				右																							
～				人孔																							
小計				管取	3								2.48														
				人孔									0.12		6.04		5.27	0.46	0.61					4.68		5.73	
合計				管取	3								2.48														
				人孔									0.12		6.04		5.27	0.46	0.61					4.68		5.73	

取付管工および汚水ます材料数量計算書

下水道用硬質塩化ビニル管　　ＶＵ◎ 100 mm　　第 R7-1 工区

路線番号 / 人孔番号	本管諸元 掘削TYPE / 道路種別	管種 / 呼び径 mm	掘削上幅 / 土被り m	取付管諸元 位置	管径 ＶＵ◎ 100 取付管TYPE / 箇所数 箇所	掘削TYPE / 道路種別	公共ます深さ / 掘削深 m	1箇所当り延長 取付管 m	土工 m	舗装 m	φ100 管布設延長 1箇所当り L1 m	延長 N*L1 m	汚水ますおよび取付管材料 直管本数 1箇所当り延長 L2 m	延長 N*L2 m	L=4.0m換算 本数 本	曲 30° 曲管 個数 個	カラー φ100 mm 個	φ mm 個	汚水ます（標準） φ300 × 0.8m 組	φ300 × 組	汚水ます（底抜） φ300 × 組	φ300 × 組	砂基礎工 素掘り用 90°施工 K-1 粘性土地盤用 m	K-4 砂地盤用 m	摘要
2201-1	10	PRP 200	0.800	左	B	10	0.80																		
					1	町道車道	1.38	2.10	1.70	1.02	1.95	1.95	1.73	1.73	0.43	1							1.70		
				右																					
M2201-1-1 ～ M2201-3-1	町道車道		1.54	人孔																					
2201-3	10	PRP 200	0.800	左	B	10	0.80																		
					1	町道車道	1.47	2.10	1.70	1.00	1.95	1.95	1.73	1.73	0.43	1							1.70		
				右																					
M2201-3-1 ～ M2201-3-2	町道車道		1.72	人孔																					
2206	10	PRP 200	0.800	左	C	10	0.80																		
					1	町道車道	1.84	2.10	1.70	1.00	3.01	3.01	2.39	2.39	0.60	1							1.70		
				右																					
M2206-1 ～ M2208-1	町道車道		2.45	人孔																					
		PRP 200	0.800	左																					
				右																					
～				人孔																					
小計				管	3							6.91		5.85	1.46	3							5.10		
				取																					
				人孔																					
合計				管	3							6.91		5.85	1.46	3							5.10		
				取																					
				人孔																					

取付管布設工(管材)　　土被り2.3m以上(Dタイプ)

R7-1　工区

管番号	路線延長	本管平均土被り	①取付管ヶ所数	②管布設長	本管種別	①×②	摘　要
2208	m 44.00	m 3.06	7	m 1.56	PRP◎200	10.92	
計			7			10.92	
平 均				1.56 ≒ 0.80			

取 付 管 材 料　　(1ヶ所当り)

名　称	略　図・算　式	単位	数　量
直　管 (VU φ100)	0.80 ／ 4.00　　= 0.20	本	0.2
取付支管 (100×200)		個	1
キャップ (φ100)		個	1

取付管布設工数量集計表

本管径φ 200 mm

工種		名称・規格	単位	計	摘要
取付管材料等	汚水ます 設置個所数	岐南町仕様 塩ビ製φ300mm	個所		
	取付管 設置個所数	φ100mm	個所	3	
	管布設延長	φ100mm	m	6.91	
	管体延長	φ100mm	m	5.85	
	下水道用 硬質塩化ﾋﾞﾆﾙ管	ｺﾞﾑ輪受口直管 VUφ100mm×4.0m	本	1.46	
	下水道用 硬質塩化ﾋﾞﾆﾙ管	ｺﾞﾑ輪受口曲管 φ100mm×30°	個	3	
	下水道用 硬質塩化ﾋﾞﾆﾙ管	ｺﾞﾑ輪受口曲管 φ100mm×45°	個	1	
	塩ﾋﾞ製 ９０° 支管	φ200×φ100mm用	個	3	
	塩ビ製 カラー継手	φ100mm用	個		
	塩ビ製 キャップ	φ100mm用	個	3	
舗装切断工	アスファルト舗装	t= 15 cm 以下	m	6.04	
		t= 30 cm 以下	m		
	コンクリート舗装	t= cm 以下	m		
		t= cm 以下	m		〃
90°砂基礎工	素掘り土留め用 ｻﾝﾄﾞｸｯｼｮﾝ用 K-1 粘性土地盤	単位数量 0.065 m^3/m	m	5.10	
	素掘り土留め用 ｻﾝﾄﾞｸｯｼｮﾝ用 K-4 砂地盤	単位数量 0.008 m^3/m	m		
	素掘り土留め用 ｻﾝﾄﾞｸｯｼｮﾝ用 K-1 粘性土地盤	単位数量 0.093 m^3/m	m		
	素掘り土留め用 ｻﾝﾄﾞｸｯｼｮﾝ用 K-4 砂地盤	単位数量 0.013 m^3/m	m		

工種			名称・規格	単位	計	摘要
舗装取壊し	取り壊し面積	アスファルト舗装	t= 15 cm	m^2	2.48	
			t= 30 cm	m^2		
		コンクリート舗装	t= cm	m^2		
			t= cm	m^2		
	取り壊し量	アスファルト舗装	t= 15 cm	m^3	0.12	掘削に含む
			t= 30 cm	m^3		〃
			計	m^3	0.12	〃
		コンクリート舗装	t= cm	m^3		
			t= cm	m^3		
			計	m^3		
土工		機械掘削工	GL～-1.5m区間	m^3	5.39	アスファルト含む
			GL-1.5m以深	m^3	0.46	
		砂防護 埋戻し工	ｻﾝﾄﾞｸｯｼｮﾝ用 ﾀﾝﾊﾟ転圧	m^3	0.61	砂基礎は別途
		上層路盤（再生砕石） 埋戻し工	機械投入 ﾀﾝﾊﾟ転圧	m^3		
		下層路盤（砂） 埋戻し工	機械投入 ﾀﾝﾊﾟ転圧	m^3		
		路床土（山土） 埋戻し工	機械投入 ﾀﾝﾊﾟ転圧	m^3		
		路床土（砕石） 埋戻し工	機械投入 ﾀﾝﾊﾟ転圧	m^3		
		再生砕石 埋戻し工	機械投入 ﾀﾝﾊﾟ転圧	m^3	4.68	
		発生良質土 埋戻し工	機械投入 ﾀﾝﾊﾟ転圧	m^3		
		発生土処分工 土砂	10t ﾀﾞﾝﾌﾟﾄﾗｯｸ	m^3	5.73	
		Ａｓ殻 処分工	γa= 2.35 t/m^3	t	0.28	
		Ｃｏ殻 処分工	γc= 2.35 t/m^3	t		

管　布　設　工　数　量　計　算　書

下水道用リブ付硬質塩化ビニル管　(JSWAS K-13)　　PRP◎ 200 mm　　第 R7-1 工区　　（1／ 1）

路線番号	管種・管径	マンホール番号 下流側	マンホール番号 上流側	マンホール種別 下流側	マンホール種別 上流側	区間延長 m	管布設工 マンホール内径控除長 下流 m	管布設工 マンホール内径控除長 上流 m	管布設工 管布設延長 m	管布設工 直管本数 L=4m 本	管布設工 可とう止水継ぎ手 ヶ所	砕石基礎工 マンホール外側控除長 下流 m	砕石基礎工 マンホール外側控除長 上流 m	砕石基礎工 素掘部用 施工角 90° m	砕石基礎工 素掘部用 施工角 180° m	砕石基礎工 素掘部用 施工角 360° m	砕石基礎工 土留部用 施工角 90° m	砕石基礎工 土留部用 施工角 180° m	砕石基礎工 土留部用 施工角 360° m	摘要
2201-1	PRP 200	M2201-1-1	M2201-3-1	1号組立	1号組立	47.00	0.450	0.450	46.10	11.5	2	0.525	0.525				45.95			
2201-3	PRP 200	M2201-3-1	M2201-3-2	1号組立	A1号組立	41.50	0.450	0.600	40.45	10.1	2	0.525	0.675				40.30			
2206	PRP 200	M2206-1	M2208-1	1号組立	1号組立	44.50	0.450	0.450	43.60	10.9	2	0.525	0.525				43.45			
小計						133.00			130.15	32.50	6						129.70			
計						133.00			130.15	32.50	6						129.70			

土　工　数　量　計　算　書

下水道用リブ付硬質塩化ビニル管　(JSWAS K-13)　　PRP◎ 200 mm　　第 R7-1　工区　　

路線番号	人孔番号 下流側	人孔番号 上流側	区間延長 m	掘削深 下流 上流 m	掘削深 平均 掘削深H m	掘削幅 上幅 下幅 m	基礎施工角 液状化の有無	掘削タイプ	道路種別	Ａｓ舗装取り壊し（実掘部） 現況Ａｓ舗装厚 m	Ａｓ舗装取り壊し（実掘部） t≦0.10 面積 m²/m³	Ａｓ舗装取り壊し（実掘部） t≦0.15 面積 m²/m³	Ａｓ舗装切断（実掘部） t≦0.2 長さ m	Ａｓ舗装切断（実掘部） t≦0.3 長さ m	Ｃｏ舗装取り壊し（実掘部） 現況Ｃｏ舗装厚 m	Ｃｏ舗装取り壊し（実掘部） t≦0.10 面積 m²/m³	Ｃｏ舗装取り壊し（実掘部） t≦0.15 面積 m²/m³	Ｃｏ舗装切断（実掘部） t≦0.2 長さ m	Ｃｏ舗装切断（実掘部） t≦0.3 長さ m	掘削土量 GL～”-1.5m m³	掘削土量 GL-1.5m以深 m³	機械投入埋め戻し 管防護 発生土防護工 m³	機械投入埋め戻し 管防護 再生砕石防護工 m³	機械投入埋め戻し 上層路盤工 再生砕石 m³	機械投入埋め戻し 下層路盤工 砂 m³	機械投入埋め戻し 路床土 山土 m³	機械投入埋め戻し 路床土 砕石 m³	機械投入埋め戻し 再生砕石 m³	機械投入埋め戻し 発生土 m³	発生土砂処分量 m³	摘要
2201-1	M2201-1-1	M2201-3-1	47.00	1.80 1.90	1.85	0.80 0.80	90° 無	10	町道車道	0.05	37.60 1.88		2 94.00							1.176 55.27	0.280 13.16		0.189 8.88					53.16		68.43	
2201-3	M2201-3-1	M2201-3-2	41.50	1.92 2.14	2.03	0.80 0.80	90° 無	10	町道車道	0.05	33.20 1.66		2 83.00							1.176 48.80	0.424 17.60		0.189 7.84					52.91		66.40	
2206	M2206-1	M2208-1	44.50	2.53 2.99	2.76	0.80 0.80	90° 無	10	町道車道	0.05	35.60 1.78		2 89.00							1.176 52.33	1.008 44.86		0.189 8.41					82.73		97.19	
小計			133.00								106.40 5.32		266.00							156.40	75.62		25.13					188.80		232.02	
計			133.00								106.40 5.32		266.00							156.40	75.62		25.13					188.80		232.02	

土 留 め 工 数 量 計 算 表

下水道用リブ付硬質塩化ビニル管 (JSWAS K-13) PRP◎ 200 mm 第 R7-1 工区

路線番号	マンホール番号 下流側	マンホール番号 上流側	区間延長 m	平均掘削深さ H m	素掘り H≦1.5m m	土留め壁材料 軽量鋼矢板(B=33cm) Ⅱ型 L=1.5m m	Ⅱ型 L=2.0m m	Ⅱ型 L=2.5m 1段 m	Ⅱ型 L=2.5m 2段 m	Ⅱ型 L=3.0m m	Ⅱ型 L=3.5m m	Ⅱ型 L=4.0m 2段 m	Ⅱ型 L=4.0m 3段 m	軽量金属支保工 軽量鋼矢板 1段 H≦2.0m m	2段 H≦3.5m m	3段 H>3.5m m	水替え排水区間 水替えなし m	ポンプ排水 m	ウェルポイント m	摘要
2201-1	M2201-1-1	M2201-3-1	47.00	1.85				47.00						47.00			47.00			
2201-3	M2201-3-1	M2201-3-2	41.50	2.03					41.50						41.50		41.50			
2206	M2206-1	M2208-1	44.50	2.76						44.50					44.50		44.50			
小計			133.00					47.00	41.50	44.50				47.00	86.00		133.00			
計			133.00					47.00	41.50	44.50				47.00	86.00		133.00			

PRP◎　200 mm　管　布　設　工　数　量　集　計　表　　第 R7-1　工区

工種		名称・規格	単位	内訳	計	摘要
路線延長		PRPφ200mm	m	133.00	133.00	
管体延長（管布設延長）		PRPφ200mm	m	130.15	130.15	
下水道用 ﾘﾌﾞ付硬質塩化ﾋﾞﾆﾙ管		ｺﾞﾑ輪受口直管 PRPφ200mm×4.0m	m	130.15	130.15	
			本	32.5	32.5	
ﾏﾝﾎｰﾙ用 可とう止水継手		PRPφ200mm	個	6	6	
土留工	軽量鋼矢板 設置・撤去工 (B=33cm)	H=1.5m 1段支保	m			
		H=2.0m 1段支保	m			
		H=2.5m 1段支保	m	47.00	47.00	
		H=2.5m 2段支保	m	41.50	41.50	
		H=3.0m 2段支保	m	44.50	44.50	
		H=3.5m 2段支保	m			
		H=4.0m 2段支保	m			
		H=4.0m 3段支保	m			
	軽量金属支保 設置・撤去工	1段支保	m	47.00	47.00	
		2段支保	m	86.00	86.00	
		3段支保	m			
水替えポンプ排水区間			m			
ウェルポイント排水区間			m			
舗装切断工	アスファルト舗装	t= 20 cm 以下	m	266.00	266.00	付帯工にて計上
		t= 30 cm 以下	m			〃
		t= 45 cm 以下	m			〃
	コンクリート舗装	t= 20 cm 以下	m			付帯工にて計上
		t= 30 cm 以下	m			〃
		t= 35 cm 以下	m			〃

工種			名称・規格	単位	内訳 0.35BH	内訳	計	摘要
砕石基礎工	素掘部用	基礎下幅＝0.55m（施工角90°）	単位数量 0.071 m^3/m	m				
		基礎下幅＝0.55m（施工角180°）	単位数量 0.099 m^3/m	m				
		基礎下幅＝0.55m（施工角360°）	単位数量 0.144 m^3/m	m				
	土留部用	基礎下幅＝0.80m（施工角90°）	単位数量 0.102 m^3/m	m	129.70		129.70	
		基礎下幅＝0.80m（施工角180°）	単位数量 0.146 m^3/m	m				
		基礎下幅＝0.80m（施工角360°）	単位数量 0.212 m^3/m	m				
舗装取壊し	取り壊し面積	アスファルト舗装	t ≦ 10 cm	m^2	106.40		106.40	
			t ≦ 15 cm	m^2				
		コンクリート舗装	t ≦ 10 cm	m^2				
			t ≦ 15 cm	m^2				
	取り壊し量	アスファルト舗装	t ≦ 10 cm	m^3	5.32		5.32	付帯工にて計上
			t ≦ 15 cm	m^3				〃
			計	m^3	5.32		5.32	〃
		コンクリート舗装	t ≦ 10 cm	m^3				
			t ≦ 15 cm	m^3				
			計	m^3				
土工		機械掘削工	GL～-1.5m区間	m^3	156.40	5.32	161.72	
			GL-1.5m以深	m^3	75.62		75.62	
		管防護部 発生土埋戻し工	機械投入 ﾀﾝﾊﾟ転圧	m^3				砕石基礎は別途
		管防護部 再生砕石埋戻し工	機械投入 ﾀﾝﾊﾟ転圧	m^3	25.13		25.13	砕石基礎は別途
		上層路盤工（再生砕石） 埋戻し工	機械投入 ﾀﾝﾊﾟ転圧	m^3				
		下層路盤工（砂） 埋戻し工	機械投入 ﾀﾝﾊﾟ転圧	m^3				
		路床土（山土） 埋戻し工	機械投入 ﾀﾝﾊﾟ転圧	m^3				
		路床土（砕石） 埋戻し工	機械投入 ﾀﾝﾊﾟ転圧	m^3				
		再生砕石 埋戻し工	機械投入 ﾀﾝﾊﾟ転圧	m^3	188.80		188.80	
		発生良質土 埋戻し工	機械投入 ﾀﾝﾊﾟ転圧	m^3				
		発生土処分工 土砂	10t ﾀﾞﾝﾌﾟﾄﾗｯｸ	m^3	232.02		232.02	
		Ａｓ殻 処分工	γa= 2.35 t/m^3	t	12.50		12.50	付帯工にて計上
		Ｃｏ殻 処分工	γc= 2.35 t/m^3	t				

水 替 え 区 間 集 計 表 （ 土 留 め 工 別 ）

本管径　PRP◎ 200mm　　第 R7-1 工区

工　種		名称・規格	単位	水替え排水区間 地下水無し	ポンプ強制排水	ウェルポイント排水	計	摘　要
土留工		素掘り						
	軽量鋼矢板 設置・撤去工 (B=33cm)	H=1.5m 1段支保	m					
		H=2.0m 1段支保	m					
		H=2.5m 1段支保	m	47.00			47.00	
		H=2.5m 2段支保	m	41.50			41.50	2.0m
		H=3.0m 2段支保	m	44.50			44.50	2.0m
		H=3.5m 2段支保	m					2.0m
		H=4.0m 2段支保	m					
		H=4.0m 3段支保	m					
計			m	133.00			133.00	

管　布　設　工　数　量　計　算　書

硬質塩化ビニル管　　VU◎ 200 mm　　第 R7-1 工区

路線番号	管種・管径	マンホール番号 下流側	マンホール番号 上流側	マンホール種別 下流側	マンホール種別 上流側	区間延長 m	管布設工 マンホール内径控除長 下流 m	管布設工 マンホール内径控除長 上流 m	管布設工 管布設延長 m	管布設工 直管本数 L=4m 本	管布設工 可とう止水継ぎ手 ヶ所	砕石基礎工 マンホール外側控除長 下流 m	砕石基礎工 マンホール外側控除長 上流 m	砕石基礎工 素掘部用 施工角 90° m	砕石基礎工 素掘部用 施工角 180° m	砕石基礎工 素掘部用 施工角 360° m	砕石基礎工 土留部用 施工角 90° m	砕石基礎工 土留部用 施工角 180° m	砕石基礎工 土留部用 施工角 360° m	摘要
2201-3	VU 200	M2201-3-2	M2201-3-2+1.40	A1号組立		1.40	0.300		0.81	0.2	2	0.375					1.03			
2201-3	VU 200	M2201-3-2+11.60	M2206-1		1号組立	1.40		0.450	0.75	0.2	1		0.525				0.88			
小計						2.80			1.56	0.40	3						1.91			
計						2.80			1.56	0.40	3						1.91			

土　工　数　量　計　算　書

硬質塩化ビニル管　　VU◎ 200 mm　　第 R7-1　工区　　（1／ 1）

路線番号	人孔番号 下流側	人孔番号 上流側	区間延長 m	掘削深 下流上流 m	掘削深 平均 掘削深H m	掘削幅 上幅 下幅 m	基礎施工角 液状化の有無	掘削タイプ	道路種別	Ａｓ舗装取り壊し（実掘部） 現況Ａｓ舗装厚 m	t≦0.10 面積 m²/m³	t≦0.15 面積 m²/m³	Ａｓ舗装切断（実掘部） t≦0.2 長さ m	t≦0.3 長さ m	Ｃｏ舗装取り壊し（実掘部） 現況Ｃｏ舗装厚 m	t≦0.10 面積 m²/m³	t≦0.15 面積 m²/m³	Ｃｏ舗装切断（実掘部） t≦0.2 長さ m	t≦0.3 長さ m	掘削土量 GL～”-1.5m m³	GL-1.5m以深 m³	機械投入埋め戻し 管防護 発生土防護工 m³	再生砕石防護工 m³	上層路盤工 再生砕石 m³	下層路盤工 砂 m³	路床土 山土 m³	砕石 m³	再生砕石 m³	発生土 m³	発生土砂処分量 m³	摘要
2201-3	M2201-3-2	M2201-3-2+1.40	1.40	2.16 2.17	2.17	0.80 0.80	90° 無	10	町道車道	0.05	1.12 0.06		2 2.80							1.176 1.65	0.536 0.75		0.194 0.27					1.93		2.40	
2201-3	M2201-3-2+11.60	M2206-1	1.40	2.50 2.51	2.51	0.80 0.80	90° 無	10	町道車道	0.05	1.12 0.06		2 2.80							1.176 1.65	0.808 1.13		0.194 0.27					2.31		2.78	
							無																								
							無																								
							無																								
							無																								
							無																								
							無																								
							無																								
							無																								
							無																								
							無																								
							無																								
小計			2.80								2.24 0.12		5.60							3.30	1.88		0.54					4.24		5.18	
計			2.80								2.24 0.12		5.60							3.30	1.88		0.54					4.24		5.18	

土 留 め 工 数 量 計 算 表

硬質塩化ビニル管　　VU◎　200　mm　　第　R7-1　工区　　（1／ 1）

路線番号	マンホール番号 下流側	マンホール番号 上流側	区間延長 m	平均掘削深さ H m	素掘り H≦1.5m m	土留め壁材料 軽量鋼矢板(B=33cm) Ⅱ型 L=1.5m m	Ⅱ型 L=2.0m m	Ⅱ型 L=2.5m 1段 m	Ⅱ型 L=2.5m 2段 m	Ⅱ型 L=3.0m m	Ⅱ型 L=3.5m m	Ⅱ型 L=4.0m 2段 m	Ⅱ型 L=4.0m 3段 m	軽量金属支保工 軽量鋼矢板 1段 H≦2.0m m	2段 H≦3.5m m	3段 H>3.5m m	水替え排水区間 水替えなし m	ポンプ排水 m	ウェルポイント m	摘要
2201-3	M2201-3-2	M2201-3-2+1.40	1.40	2.17					1.40						1.40		1.40			
2201-3	M2201-3-2+11.60	M2206-1	1.40	2.51						1.40					1.40		1.40			
小計			2.80						1.40	1.40					2.80		2.80			
計			2.80						1.40	1.40					2.80		2.80			

VU◎　200 mm　管　布　設　工　数　量　集　計　表　　第 R7-1　工区

工種		名称・規格	単位	内訳	計	摘要
路線延長		VUφ200mm	m	2.80	2.80	
管体延長（管布設延長）		VUφ200mm	m	1.56	1.56	
下水道用 ﾘﾌﾞ付硬質塩化ﾋﾞﾆﾙ管		ｺﾞﾑ輪受口直管 VUφ200mm×4.0m	m	1.56	1.56	
			本	0.4	0.4	
ﾏﾝﾎｰﾙ用 可とう止水継手		VUφ200mm	個	3	3	
土留工	軽量鋼矢板 設置・撤去工 (B=33cm)	H=1.5m 1段支保	m			
		H=2.0m 1段支保	m			
		H=2.5m 1段支保	m			
		H=2.5m 2段支保	m	1.40	1.40	
		H=3.0m 2段支保	m	1.40	1.40	
		H=3.5m 2段支保	m			
		H=4.0m 2段支保	m			
		H=4.0m 3段支保	m			
	軽量金属支保 設置・撤去工	1段支保	m			
		2段支保	m	2.80	2.80	
		3段支保	m			
水替え工	水替えポンプ排水区間		m			
	ウェルポイント排水区間		m			
舗装切断工	アスファルト舗装	t= 20 cm 以下	m	5.60	5.60	付帯工にて計上
		t= 30 cm 以下	m			〃
		t= 45 cm 以下	m			〃
	コンクリート舗装	t= 20 cm 以下	m			付帯工にて計上
		t= 30 cm 以下	m			〃
		t= 35 cm 以下	m			〃

工種			名称・規格	単位	内訳 0.35BH	内訳	計	摘要
砕石基礎工	素掘部用	基礎下幅＝0.55m（施工角90°）	単位数量 0.071 m^3/m	m				
		基礎下幅＝0.55m（施工角180°）	単位数量 0.101 m^3/m	m				
		基礎下幅＝0.55m（施工角360°）	単位数量 0.147 m^3/m	m				
	土留部用	基礎下幅＝0.80m（施工角90°）	単位数量 0.102 m^3/m	m	1.91		1.91	
		基礎下幅＝0.80m（施工角180°）	単位数量 0.148 m^3/m	m				
		基礎下幅＝0.80m（施工角360°）	単位数量 0.216 m^3/m	m				
舗装取壊し	取り壊し面積	アスファルト舗装	t ≦ 10 cm	m^2	2.24		2.24	
			t ≦ 15 cm	m^2				
		コンクリート舗装	t ≦ 10 cm	m^2				
			t ≦ 15 cm	m^2				
	取り壊し量	アスファルト舗装	t ≦ 10 cm	m^3	0.12		0.12	付帯工にて計上
			t ≦ 15 cm	m^3				〃
			計	m^3	0.12		0.12	〃
		コンクリート舗装	t ≦ 10 cm	m^3				
			t ≦ 15 cm	m^3				
			計	m^3				
土工		機械掘削工	GL～-1.5m区間	m^3	3.30	0.12	3.42	
			GL-1.5m以深	m^3	1.88		1.88	
		管防護部 発生土埋戻し工	機械投入 ﾀﾝﾊﾟ転圧	m^3				砕石基礎は別途
		管防護部 再生砕石埋戻し工	機械投入 ﾀﾝﾊﾟ転圧	m^3	0.54		0.54	砕石基礎は別途
		上層路盤工（再生砕石） 埋戻し工	機械投入 ﾀﾝﾊﾟ転圧	m^3				
		下層路盤工（砂） 埋戻し工	機械投入 ﾀﾝﾊﾟ転圧	m^3				
		路床土（山土） 埋戻し工	機械投入 ﾀﾝﾊﾟ転圧	m^3				
		路床土（砕石） 埋戻し工	機械投入 ﾀﾝﾊﾟ転圧	m^3				
		再生砕石 埋戻し工	機械投入 ﾀﾝﾊﾟ転圧	m^3	4.24		4.24	
		発生良質土 埋戻し工	機械投入 ﾀﾝﾊﾟ転圧	m^3				
		発生土処分工 土砂	10t ﾀﾞﾝﾌﾟﾄﾗｯｸ	m^3	5.18		5.18	
		Ａｓ殻 処分工	γa= 2.35 t/m^3	t	0.28		0.28	付帯工にて計上
		Ｃｏ殻 処分工	γc= 2.35 t/m^3	t				

水 替 え 区 間 集 計 表 （ 土 留 め 工 別 ）

本管径　VU◎ 200mm　　第 R7-1 工区

工　　種		名称・規格	単位	水　替　え　排　水　区　間				摘　　要
				地下水無し	ポンプ強制排水	ウェルポイント排水	計	
土留工		素掘り						
	軽量鋼矢板 設置・撤去工 (B=33cm)	H=1.5m 1段支保	m					
		H=2.0m 1段支保	m					
		H=2.5m 1段支保	m					
		H=2.5m 2段支保	m	1.40			1.40	2.0m
		H=3.0m 2段支保	m	1.40			1.40	2.0m
		H=3.5m 2段支保	m					2.0m
		H=4.0m 2段支保	m					
		H=4.0m 3段支保	m					
計			m	2.80			2.80	

１号組立マンホール集計表

本管径 PRP φ200mm

第 R7-1 工区

工　種	細　目	形状・寸法	単位	数量	摘　要
人孔鉄蓋 φ600mm	岐南町仕様 受枠とも	T-25	組	5	
		T-25 梯子付	組	3	
		T-14	組		
		T-14 梯子付	組		
調整高さ	無収縮 モルタル使用		mm	214	
			袋	8	
調整ﾘﾝｸﾞ		φ600×50mm	個		
		φ600×100mm	個	11	
		φ600×150mm	個	1	
片斜壁 ブロック	足掛け付き	φ600×900×300mm	個	1	
		φ600×900×450mm	個	5	
		φ600×900×600mm	個	2	
直壁 ブロック	足掛け付き	φ900×300mm	個		
		φ900×600mm	個	3	
		φ900×900mm	個	1	
		φ900×1,200mm	個		
		φ900×1,500mm	個	1	
		φ900×1,800mm	個		
躯体 ブロック	足掛け付き	φ900×600mm	個		
		φ900×900mm	個		
		φ900×1,200mm	個	2	

工　種	細　目	形状・寸法	単位	数量	摘　要
躯体 ブロック		φ900×1,500mm	個	1	
		φ900×1,800mm	個	5	
		(Ⅱ種) φ900×1,200mm	個		
底版 ブロック		(Ⅱ種) H=130mm	個		
		(Ⅰ種) H=130mm	個	8	
削　孔	全　削　孔	VUφ100	個所		
		PRPφ150	個所		
		PRPφ200	個所	6	
		VPφ200	個所	4	
	半　削　孔	VUφ100	個所		
		PRPφ150	個所	1	
		PRPφ200	個所	5	
底部工	※１ 標準タイプ	基礎砕石 ｲﾝﾊﾞｰﾄ有り	個所	3	
	※２ 特殊タイプ	基礎砕石 ｲﾝﾊﾞｰﾄ無し	個所		
	※３ 特殊タイプ	基礎砕石無し ｲﾝﾊﾞｰﾄ有り	個所	5	
ブロック 据付け工		※１ 3.0m以下	個所	5	
		※２ 3.0～4.0m以下	個所	3	
		※３ 4.0～5.0m以下	個所		
FRP中間スラブ		φ900	個	1	

Ａ１号組立マンホール集計表

本管径 PRP φ200mm　　第 R7-1 工区

工　種	細　目	形状・寸法	単位	計	摘　　要
人孔鉄蓋 φ600mm	岐南町仕様 受枠とも	T-25	組	1	
		T-25 梯子付	組		
		T-14	組		
		T-14 梯子付	組		
調整高さ	無収縮 モルタル使用		mm	14	
			袋	1	
調整ﾘﾝｸﾞ		φ600×50mm	個		
		φ600×100mm	個		
		φ600×150mm	個	1	
片斜壁 ブロック	足掛け付き	床版斜壁 φ600×900×150mm	個		
		φ600×900×450mm	個	1	
		φ600×900×600mm	個		
直壁 ブロック	足掛け付き	φ900×300mm	個		
		φ900×600mm	個	1	
		φ900×900mm	個		
躯体 ブロック	足掛け付き	φ900×600mm	個		
		φ900×900mm	個	1	
底版 ブロック		H=130mm	個	1	

工　種	細　目	形状・寸法	単位	計	摘　　要
削　孔	全　削　孔	VUφ100	個所		
		PRPφ150	個所		
		PRPφ200	個所	1	
		VPφ200	個所		
	半　削　孔	VUφ100	個所		
		PRPφ150	個所		
		PRPφ200	個所		
		VPφ200	個所		
底部工	※１ 標準タイプ	基礎砕石 ｲﾝﾊﾞｰﾄ有り	個所	1	
	※２ 特殊タイプ	基礎砕石 ｲﾝﾊﾞｰﾄ無し	個所		
	※３ 特殊タイプ	基礎無し ｲﾝﾊﾞｰﾄ有り	個所		
ブロック 据付け工		※１ Ｈ≦2.0m	個所		
		※２ 2.0＜Ｈ≦3.0m	個所	1	
		※３ 3.0＜Ｈ≦4.0m	個所		

１ 号 組 立 マ ン ホ ー ル 数 量 表

本管径 PRP 200 mm　　第 R7-1 工区

路線番号	人孔番号	人孔深 m	ブロック類 底版 13 個	底盤(Ⅱ種) 11 個	躯体 120(Ⅱ種) 個	躯体 60 個	躯体 90 個	躯体 120 個	躯体 150 個	躯体 180 個	直壁 30 個	直壁 60 個	直壁 90 個	直壁 120 個	直壁 150 個	直壁 180 個	斜壁 30 個	斜壁 45 個	斜壁 60 個	調整ﾘﾝｸﾞ 5 個	調整ﾘﾝｸﾞ 10 個	調整ﾘﾝｸﾞ 15 個	FRP中間スラブφ900 個	調整高 mm	人孔蓋(枠共) 梯子付	人孔蓋(枠共) T-14 組	人孔蓋(枠共) T-25 組	削孔 VUφ100 全削 個所	削孔 VUφ100 半削 個所	削孔 PRPφ150 全削 個所	削孔 PRPφ150 半削 個所	削孔 PRPφ200 全削 個所	削孔 PRPφ200 半削 個所	削孔 VPφ200 全削 個所	削孔 VPφ200 半削 個所		底部工 ∴1 個所	底部工 ∴2 個所	底部工 ∴3 個所	ﾌﾞﾛｯｸ設置 ※1 個所	ﾌﾞﾛｯｸ設置 ※2 個所	ﾌﾞﾛｯｸ設置 ※3 個所	摘要
2201-1	M2201-1-1	1.699	1					1										1			1			9			1				1	1	1				1			1			
2201-3	M2201-3-1	1.820	1					1										1			2			30			1					1	2				1			1			
2206	M2206-1	2.426	1							1								1			2			36			1					1	1				1			1			
2208	M2208-1	2.908	1							1		1						1			1			18			1					1	1						1	1			
2209	M2209-1	3.680	1							1					1		1				1			40	*		1							1					1		1		
2209	M2209-2	3.447	1							1			1						1		2			7	*		1							2					1		1		
2209	M2209-3	2.822	1						1			1							1			1		32			1							1					1	1			
2210	M2210-1	3.032	1							1		1						1			2			42	*		1					2							1		1		
小計			8					2	1	5		3	1		1		1	5	2		11	1		214			8				1	6	5	4			3		5	5	3		

(注)
*1 段差６０～１００cm
*2 段差１０１～１５０cm
*3 段差１５１～２００cm

∴1 底部工 標準
∴2 底部工 インバート無し
∴3 底部工 基礎砕石無し

※1 人孔深 ３．０m以下
※2 人孔深 ３．０～４．０m以下
※3 人孔深 ４．０～５．０m以下

Ａ１　号　組　立　マ　ン　ホ　ー　ル　数　量　表

本管径 PRP 200 mm　　第 R7-1 工区

路線番号	人孔番号	人孔深 m	ブロック類 底版 13 個	躯体 60 個	躯体 90 個	直壁 30 個	直壁 60 個	直壁 90 個	斜壁 15 個	斜壁 45 個	斜壁 60 個	調整リング 5 個	調整リング 10 個	調整リング 15 個	調整高 mm	人孔蓋（枠共） 梯子付	T-14 組	T-25 組	削孔 VUφ100 全削 個所	VUφ100 半削 個所	PRPφ150 全削 個所	PRPφ150 半削 個所	PRPφ200 全削 個所	PRPφ200 半削 個所	VPφ200 全削 個所	VPφ200 半削 個所		底部工 ∴1 個所	∴2 個所	∴3 個所	ブロック設置 ※1 個所	※2 個所	※3 個所	摘要
2201-3	M2201-3-2	2.054	1		1		1			1				1	14			1					1					1				1		
小計			1		1		1			1				1	14			1					1					1				1		

（注）
*1　段差６０～１００cm　　∴1 底部工 標準　　※1 人孔深 ２．０m以下
*2　段差１０１～１５０cm　　∴2 底部工 インバート無し　　※2 人孔深 ２．０～３．０m以下
*3　段差１５１～２００cm　　∴3 底部工 基礎砕石無し　　※3 人孔深 ３．０～４．０m以下

1号マンホール底部工（本管φ200）

1 箇所 当り

標準タイプ

略 図 及 び 算 式

平 面 図

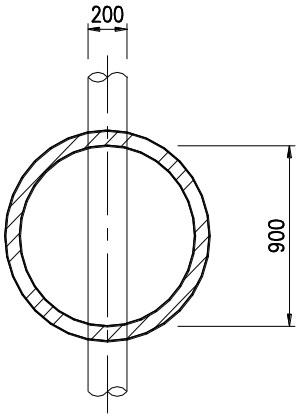

断 面 図

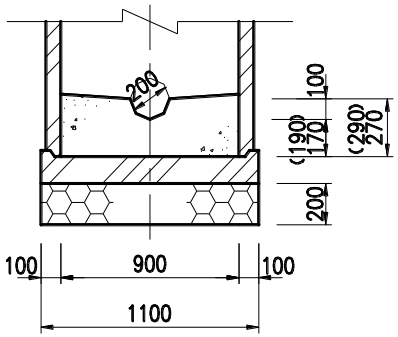

※ （ ）内は、上流側数値を示す。

名 称	算 式	単位	数 量
コンクリート	0.90^2×π/4×0.280		
	—0.20^2×π/4×1/2×0.90	m3	0.164
モルタル上塗り (t=2 cm)	0.90^2×π/4—0.20×0.90		
	＋0.20×π×1/2×0.90	m2	0.739
基礎砕石 (t=20 cm)	1.10^2×π/4×0.20	m3	0.190

A1号マンホール底部工（本管φ200）　その他

1 箇所 当り

標準タイプ

略図及び算式	名称	算式	単位	数量
平面図	コンクリート	(0.60×0.60＋0.60^2×π/4×1/2)×0.280 —0.20^2×π/4×1/2×0.90	m3	0.126
	モルタル上塗り (t=2 cm)	0.60×0.60＋0.60^2×π/4×1/2—0.20×0.90 ＋0.20×π×1/2×0.90	m2	0.604
断面図	基礎砕石 (t=20 cm)	(0.80×0.70＋0.80^2×π/4×1/2)×0.20	m3	0.162

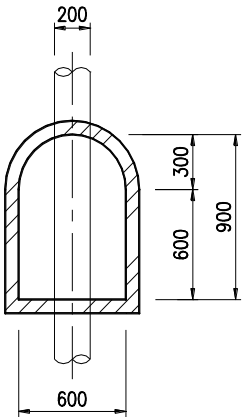

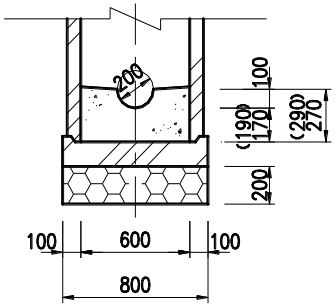

※（　）内は、上流側数値を示す。

付帯工集計表

工種	種別	細別	規格	単位	立坑坑口部	開削本管	取付管		合計	摘要
付帯工	舗装撤去工	舗装版切断	舗装切断 20cmまで	m		271.60	6.04		277.64	
		舗装版破砕	t=5cm	m^2		108.64	2.48		111.12	
		ガラ処分	10tDT BH積込	m^3		5.43	0.112		5.54	
	舗装復旧工	仮舗装工	再生密粒As t=5cm	m^2		108.64	2.48		111.12	
		下層路盤工	RC-40 t=10cm	m^2						
		下層路盤工	RC-40 t=16cm	m^2						
		上層路盤工	瀝青安定処理 t=10cm	m^2						
	本復旧工	表層工		m^2		798.0			798.0	
		不陸正整		m^2		798.0			798.0	
		舗装版切断	舗装切断 20cmまで	m		12.00			12.0	
		舗装版破砕	t=5cm	m^2		111.12			111.1	
		ガラ処分	10tDT BH積込	m^3		5.54			5.5	